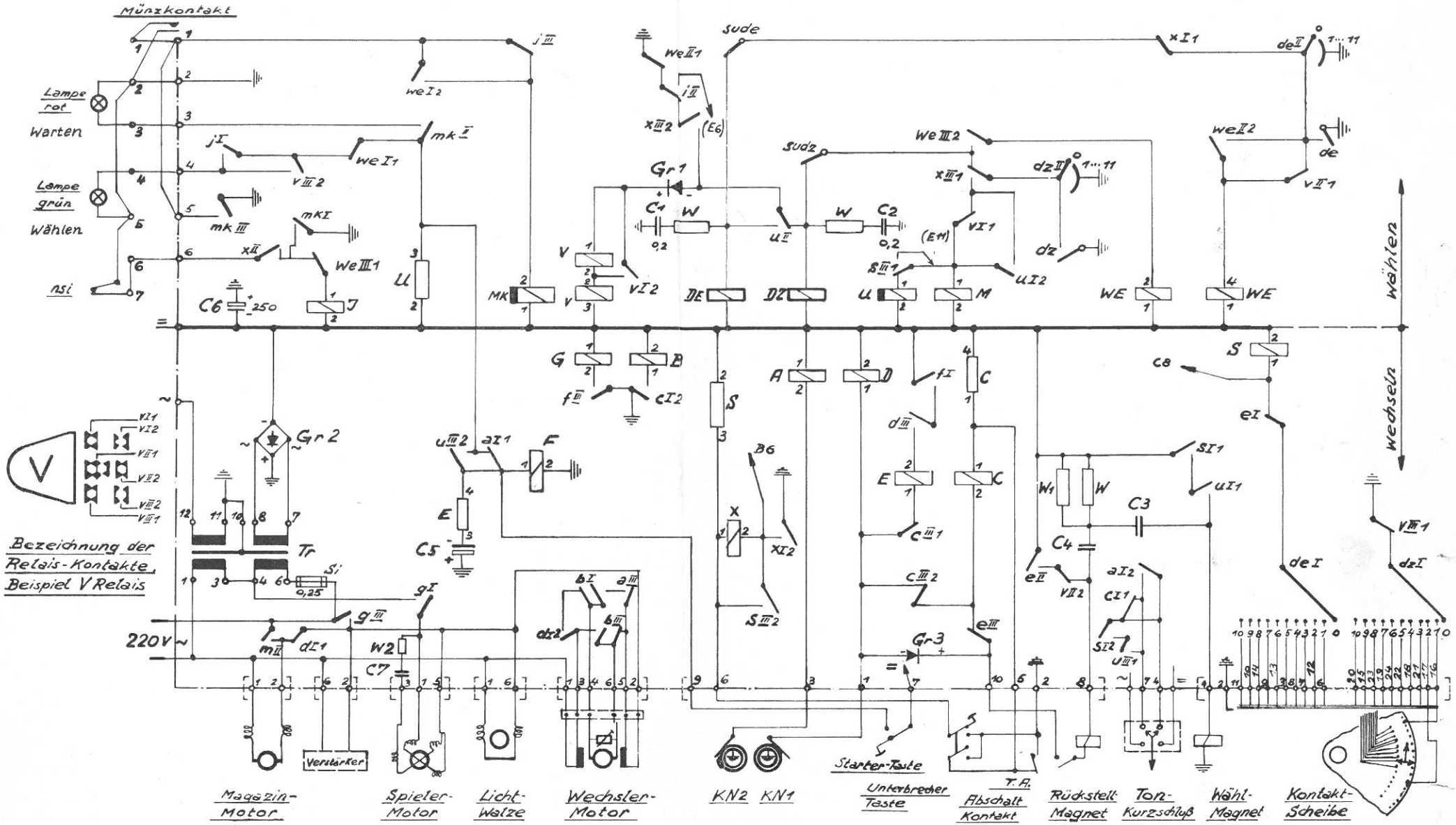Schaltplan „telematic 100"